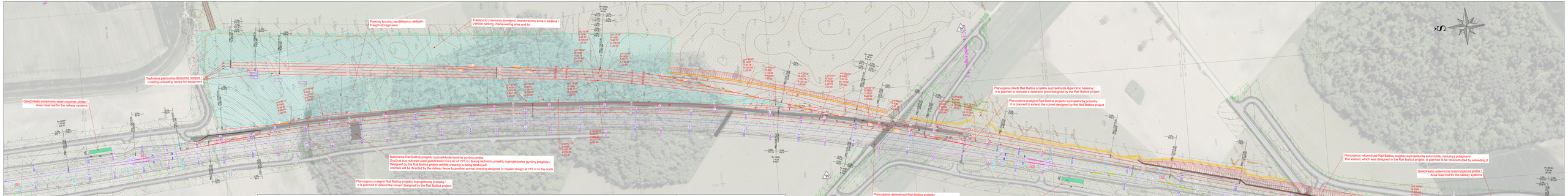
Prekinių krovinių sandėliavimo aikštelė /
Freight storage area
Transporto priemonių stovėjimo, manevravimo zona ir aikštelė /
Vehicle parking, maneuvering area and lot
Techninės paskirties/iškrovimo rampos /
Loading-unloading ramps for equipment
Geležinkelio sistemoms rezervuojamas plotas /
Area reserved for the railway systems
Naikinama Rail Baltica projektu suprojektuota laukinių gyvūnų perėja.
Gyvūnai bus nukreipti pakei geležinkelio tvorą ki už 775 m j iškaup techninių projektu suprojektuotos gyvūnų pragnos /
Designed by the Rail Baltica project wildlife crossing is being destroyed.
Animals will be directed by the railway fence to another animal crossing designed in master design at 775 m to the north
Planuojama pratęsti Rail Baltica projektu suprojektuoto prataką /
It is planned to extend the culvert designed by the Rail Baltica project
Planuojama iškelti Rail Baltica projektu suprojektuotą šėgarnimo baseiną /
It is planned to relocate a detention pond designed by the Rail Baltica project
Planuojama pratęsti Rail Baltica projektu suprojektuotą prataką /
It is planned to extend the culvert designed by the Rail Baltica project
Planuojama rekonstruoti Rail Baltica projektu suprojektuotą automobilių viaduką ir pratęsiant/
The viaduct, which was designed in the Rail Baltica project, is planned to be reconstructed by extending it
Planuojama rekonstruoti Rail Baltica projektu suprojektuotą automobilių tunelį ir pratęsiant/
The underpass, which was designed in the Rail Baltica project, is planned to be reconstructed by extending it
Geležinkelio sistemoms rezervuojamas plotas /
Area reserved for the railway systems
Geležinkelio sistemoms rezervuojamas plotas /
Area reserved for the railway systems
Geležinkelio sistemoms rezervuojamas plotas /
Area reserved for the railway systems
Planuojama pratęsti Rail Baltica projektu suprojektuoto prataką /
It is planned to extend the culvert designed by the Rail Baltica project
Planuojama rekonstruoti Rail Baltica projektu suprojektuotą automobilių tunelį ir pratęsiant/
The underpass, which was designed in the Rail Baltica project, is planned to be reconstructed by extending it
Planuojama pratęsti Rail Baltica projektu suprojektuoto prataką /
It is planned to extend the culvert designed by the Rail Baltica project
Rail Baltica projektu suprojektuota laukinių gyvūnų perėja /
Wild animal underpass designed by the Rail Baltica project
Planuojama rekonstruoti Rail Baltica projektu suprojektuotą automobilių viaduką ir pratęsiant/
The viaduct, which was designed in the Rail Baltica project, is planned to be reconstructed by extending it
SUTARTINIAI ŽYMĖJIMAI / LEGENDA
Reginių taškas aikštės ribos / Boundaries of registered land plots
Kelio ašis / Road axis
Bendro naudojimo asfaltinis kelias / Road public use
Bendro naudojimo asfaltinis kelias "Rail Baltica" asfaltuojamas / Public road "Rail Baltica" asphalt lane
Papildomo bendro eismo ašis "Rail Baltica" projekto metams / Rail Baltica project additional public road axis
"Rail Baltica" suprojektuotos geležinkelio ašys / Railway axes designed by "Rail Baltica"
Planuojamos geležinkelio ašys / Planned railway axles
Geležinkelio esamas 550/1520/1435,5 / Railway surveyed 550/1520/1435,5
Geležinkelio esamas 550/760/1115 / Railway surveyed 550/760/1115
Geležinkelio esamas 550/350/1435 / Railway surveyed 550/350/1435
A+000 Pagrindinis "Rail Baltica" geležinkelio traipo ašies taškas / Chainage of the main "Rail Baltica" railway line
Suprojektuotos "Rail Baltica" geležinkelio kelių stotelėms ašies taškas / Chainage of the "Rail Baltica" railway tracks
Planuojamas riedulinis / Planned shunting neck
Planuojamos geležinkelio kelių tvarose pralaidžiosios kyrančiosios gyvūnams vietos / Planned railway fence crossing points for animals
Nauja žemės darbų geležinkelio kelio pervažiavimo ašmens pradžios/pabaigos ženklinimas / Marking the beginning/end of the curve of newly planned railway tracks
Planuojami žingsniai / Planned steps
Vandens kuvetės grovuos / Drainage ditch
Vandens kuvetės nataisai / Ditch repair
Pastabos / Notes:
1. Šis brėžinys yra kitos kilmės/atlikto principas projekt "Rail Baltica" projekto RBDT0LTDS1DFR2A1_01 (Vilnius/Kaišiadorys) This drawings of the main line is adapted according to the drawings of the "Rail Baltica" project RBDT0LTDS1DFR2A1_01 (Vilnius/Kaišiadorys)
2. Koordinačių sistema - LKS94 / Coordinate system - LKS94.
3. Aukščių sistema - Baltijos aukščių sistema 1977 / Height system.
4. Rinkos įsėjimai suprojektuoti "Rail Baltica" geležinkelio santraukos, automobilių kelių ir konstrukcijų sprendiniai / The designed solutions of "Rail Baltica" railway embankment, roads and structures market entrances.
5. Kauptinės įsėjimai pateiktos sprendiniai / Planned railway solutions are marked on the drawings.
6. "Rail Baltica" suprojektuoti geležinkelio sprendiniai įsėjimai metyrai / Railway solutions designed by "Rail Baltica" are marked.
7. Schemoje matomi pavadinimai naudojami geležinkelio kelių tipai / The scheme shows the useful lengths of the railway tracks or meters.
LATVIJA / LATVIA
LENKIJA / POLAND
4+000
5+000
6+000
3+000
KELPROJEKTAS
PROJEKTAS CO
Rail Baltica
PROJEKTAS ŽIN. BIN.TIN.TIP. SKAITMENIŲJŲ ASMENŲ DUOMENŲ TVARKYMO ŽYMUO / PROJECT DATA PERSONAL DATA PROCESSING MARK
LITESCO, Kelinės inžinerinės konstrukcijos, Kelinės inžinerinės konstrukcijos
JSC "LITESCO", Road Engineering Structures, Road Engineering Structures

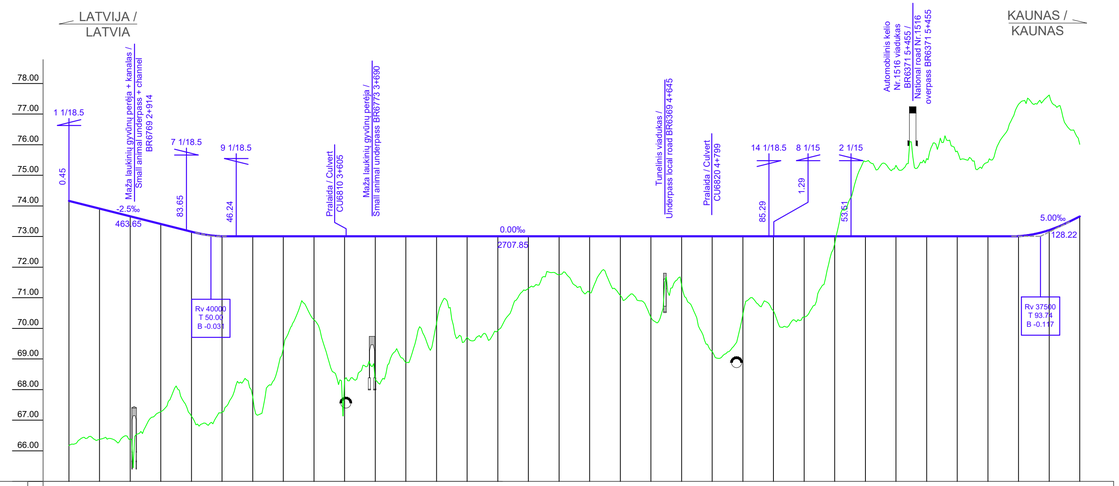


Geležinkelio kelias Nr.1 / Railway track No.1

SITUACIJA / SITUATION

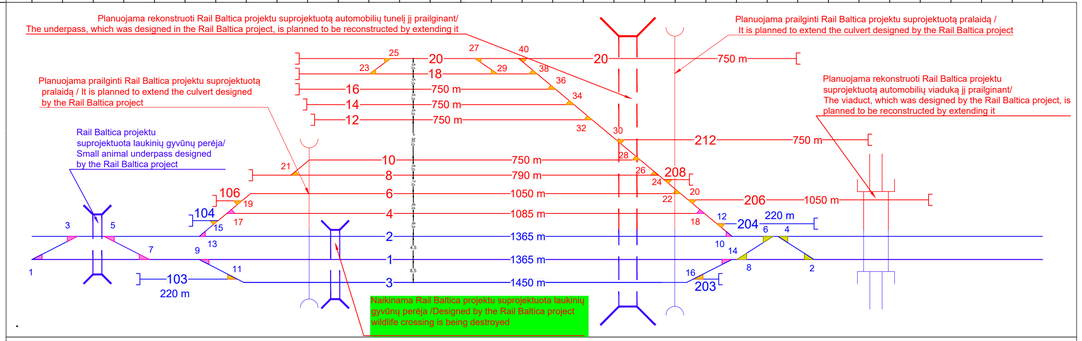


PROJEKTINĖS BĖGIO GALVUTĖS ALTITUDĖS / DESIGNED RAILHEAD ALTITUDES

74.16 73.91 73.66 73.41 73.16 73.00 73.00 73.20 73.64

PROJEKTINIAI NUOLYDŽIAI(‰) IR ATSTUMAI(m)/ DESIGN SLOPE(‰) AND DISTANCE(m)

-2.5‰ 463.65 | 0.00‰ 2707.85 | 5.00‰ 128.22

ŽEMĖS PAVIRŠIAUS ALTITUDĖS (m) / TERRAIN ALTITUDES (m)

66.17 66.32 66.32 67.24 67.24 67.15 67.97 69.16 70.30 68.24 68.72 68.87 70.03 69.59 70.13 71.21 71.70 71.02 71.06 70.24 71.52 69.15 70.35 70.54 70.33 72.53 75.47 75.05 75.30 75.73 75.40 77.43 77.56 76.22

ATSTUMAI / DISTANCES

PIKETAI / STATION

700 800 900 100 200 300 400 500 600 700 800 900 100 200 300 400 500 600 700 800 900 100 200 300 400 500 600 700 800 900

PROJEKTINIS GELEŽINKELIO KELIO NR. 1 PLANAS / DESIGN RAILWAY TRACK NO.1 PLAN

KILOMETRAI / KILOMETERS

3 4 5 6

## SUTARTINIAI ŽYMĖJIMAI / LEGEND

Iešmai / Turnouts

Tipas / Type - 60E-1200-1/18.5. V = 300 / 100 km/h (kph)

Tipas / Type - 60E-300-1/9. V = 160 / 50 km/h (kph)

Tipas / Type - 60E-760-1/15. V = 300 / 80 km/h (kph)

Kairys / Left Dešinys / Right

Esamas žemės paviršiaus lygis / Existing ground level

Bėgio galvutės projektinis lygis / Design rail level

2 "Rail Baltica" suprojektuotos geležinkelio ašys/ Railway axles designed by "Rail Baltica"

4 Planuojamos geležinkelio ašys / Planned railway axles

Pralaida / Culvert Viadukas / Viaduct Tunelis / Underpass

Pastabos / Notes:

1. Kilometražas priimtas pagal "Rail Baltica" techninį projektą Nr.RBDTDLTDS1DPS2-01_01_TP / The chainage is adopted according to the chainage of the "Rail Baltica" project RBDTDLTDS1DPS2-01_01_TP.
2. Aukščių sistema - LAS07 / Altitude system - LAS07.
3. "Rail Baltica" suprojektuoti geležinkelio sprendiniai pažymėti mėlynai / Railway solutions designed by "Rail Baltica" are marked in blue.
4. Raudonai pažymėti planuojami geležinkelio sprendiniai / Planned railway solutions are marked in red.
5. Schemoje metrais pavaizduoti naudingieji geležinkelio kelių ilgiai / The scheme shows the useful lengths of the railway tracks in meters.

| KVAL. PATV. DOK. NR. / QUALIF. DOC. NO. | KELPROJEKTAS / KELVISTA | |
|---|---|---|
| A1934 | Architektūros sk. vadovė/HOD of Architecture Agnė Peikštienienė | |
| A1416 | TPV / DM | REMIGIJUS ŠIMKUS |
| A1962 | TPDV / DL | KRISTINA PAUŽIENĖ |
| | GIS Inž./ENG | VILMA VANAGAITĖ |
| 35176 | PDV / DL | ROMUALDAS KARUŽIS |
| 13924 | PDV / DL | GENIUS BORUTA |
| 18387 | PDV / DL | MODESTAS TVYSA |
| 2R-FP-973 | PDV / DL | JUSTINA JATUŽYTĖ |
| | Inž. / ENG | RAMŪNAS PETRAITIS |
| 20697 | PDV / DL | ARVYDAS DOMATAS |
| | PDV / DL | ANDREJUS SAMUCHOVAS |
| KVAL. PATV. DOK. NR./QUALIF. DOC. NO. | PROJEKTAI CO | |
| 35125 | PDV / DL | VALDEMARAS DAUNORIUS |

ORGANIZATORIUS / ORGANIZATOR
LIETUVOS RESPUBLIKOS SUSISIEKIMO MINISTERIJA
PASLAUGOS PIRKĖJAS/ THE CLIENT LTG INFRA

TERITORIJŲ PLANAVIMO DOKUMENTO PAVADINIMAS / TITLE OF TERRITORIAL PLANNING DOCUMENT

Rail Baltica

PROJEKTO „RAIL BALTICA" GELEŽINKELIO LINIJOS KAUNAS-LIETUVOS IR LATVIJOS VALSTYBIŲ SIENA INŽINERINIŲ SISTEMŲ IR REGIONINIŲ STOČIŲ SUSISIEKIMO KOMUNIKACIJŲ INŽINERINĖS INFRASTRUKTŪROS VYSTYMO PLANAS /

„RAIL BALTICA" RAILWAY LINE KAUNAS-LIETUVA AND LATVIJA BORDER OF STATES ENGINEERING SYSTEMS AND REGIONAL STATIONS COMMUNICATION ENGINEERING INFRASTRUCTURE DEVELOPMENT PLAN

BRĖŽINIO PAVADINIMAS / DRAWING NAME

Jonavos prekinės stoties I alternatyvos išilginiai profiliai / Jonava freight station I alternative vertical alignment

| MASTELIS / SCALE | STADIJA / STAGE |
|---|---|
| Mv 1:100 Mh 1:10000 | KONC |

DOKUMENTO ŽYMUO / DOCUMENT MARK

21URB1198-STPD-KONC-PR01-SGK-B.32

| LAPAS / SHEET | LAPŲ / SHEETS |
|---|---|
| 1 | 2 |

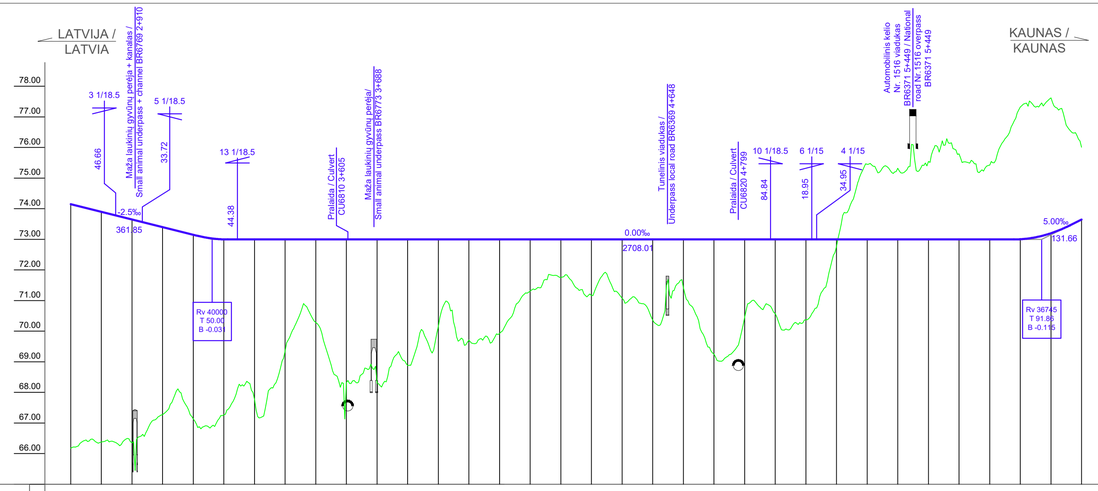


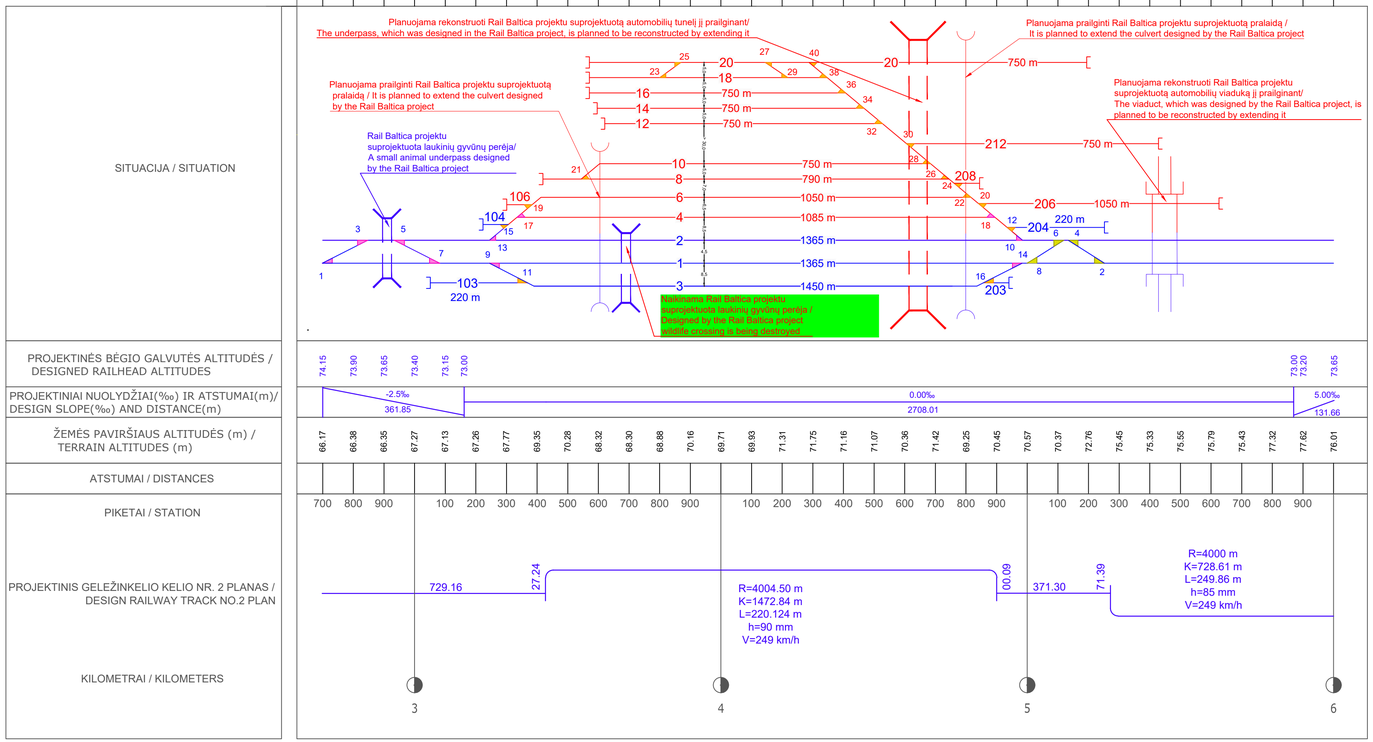


## SUTARTINIAI ŽYMĖJIMAI / LEGEND

Iešmai / Turnouts

Tipas / Type - 60E-1200-1/18.5. V = 300 / 100 km/h (kph)

Tipas / Type - 60E-300-1/9. V = 160 / 50 km/h (kph)

Tipas / Type - 60E-760-1/15. V = 300 / 80 km/h (kph)

Kairys / Left — Dešinys / Right

Esamas žemės paviršiaus lygis / Existing ground level

Bėgio galvutės projektinis lygis / Design rail level

"Rail Baltica" suprojektuotos geležinkelio ašys/ Railway axles designed by "Rail Baltica"

Planuojamos geležinkelio ašys / Planned railway axles

Pralaida / culvert — Viadukas / Viaduct — Tunelis / underpass

Pastabos / Notes:

1. Kilometražas priimtas pagal "Rail Baltica" techninį projektą Nr.RBDTDLTDS1DPS2-01_01_TP / The chainage is adopted according to the chainage of the "Rail Baltica" project RBDTDLTDS1DPS2-01_01_TP.
2. Aukščių sistema - LAS07 / Altitude system - LAS07.
3. "Rail Baltica" suprojektuoti geležinkelio sprendiniai pažymėti mėlynai / Railway solutions designed by "Rail Baltica" are marked in blue.
4. Raudonai pažymėti planuojami geležinkelio sprendiniai / Planned railway solutions are marked in red.
5. Schemoje metrais pavaizduoti naudingieji geležinkelio kelių ilgiai / The scheme shows the useful lengths of the railway tracks in meters.

| | LAPAS | LAPŲ | LAIDA |
|---|---|---|---|
| 21URB1198-STPD-KONC-PR01-SGK-B.32 | 2 | 2 | 0 |

3+800.00 KM
Transporto priemonių stovėjimo ir manevravimo zona /
Vehicle parking and maneuvering area
Priekinių krovinių sandėliavimo aikštelė /
Freight storage area
Esamas paviršius/
Existing terrain
M 1:100
76.00
75.00
74.00
73.00
72.00
71.00
70.00
69.00
68.00
67.00
PRIG / TOR = 72.00
P = 200 mm
PRIG / TOR = 72.00
P = 100 mm
PRIG / TOR = 72.00
P = 0 mm
PRIG / TOR = 72.00
P = 100 mm
PRIG / TOR = 72.00
P = 200 mm
3.00
3.00
3.00
3.00
3.00
48.17
0.83
7.00
8.00
SP

| | | |

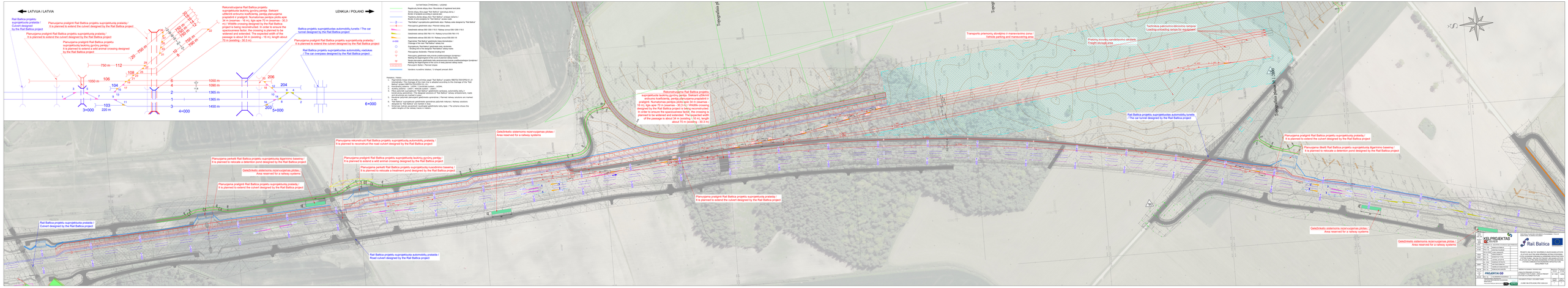
LATVIJA / LATVIA
LENKIJA / POLAND
Rail Baltica projekto suprojektuota pralaidė / Culvert designed by the Rail Baltica project
Planuojama pralaidė Rail Baltica projekto suprojektuota pralaidė / It is planned to extend the culvert designed by the Rail Baltica project
Planuojama pralaidė Rail Baltica projekto suprojektuota pralaidė / It is planned to extend the culvert designed by the Rail Baltica project
Planuojama pralaidė Rail Baltica projekto suprojektuota laukinių gyvūnų pereiti / It is planned to extend a wild animal crossing designed by the Rail Baltica project
Rekonstruojama Rail Baltica projekto suprojektuota laukinių gyvūnų pereiti. Siekiant užtikrinti saugią laukinių gyvūnų pereiką, planuojama pratęsianči ir pratęsti. Numatomas perėjos pločio apie 34 m (esamas - 16 m), ilgis apie 70 m (esamas - 30,3 m) / Wildlife crossing designed by the Rail Baltica project is being reconstructed. In order to ensure safe wildlife crossing, the lengthening and extension is planned. The crossing is planned to be widened and extended. The expected width of the passage is about 34 m (existing - 16 m), length about 70 m (existing - 30,3 m)
Rail Baltica projekto suprojektuotas automobilių tunelis / The car tunnel designed by the Rail Baltica project
Rail Baltica projekto suprojektuotas automobilių viadukas / The car overpass designed by the Rail Baltica project
Transporto priemonių stovėjimo ir manevravimo zona / Vehicle parking and manouvering area
Technika jaėkovimo/iškrovimo zaėpsnis / Loading/unloading ramps for equipment
Prekinių sovinių sandėliavimo aikštelė / Freight storage area
Geležinkelio sistemoms rezervuojamas plotas / Area reserved for a railway systems
Rail Baltica projekto suprojektuotas automobilių tunelis / The car tunnel designed by the Rail Baltica project
Planuojama pralaidė Rail Baltica projekto suprojektuota pralaidė / It is planned to extend the culvert designed by the Rail Baltica project
Planuojama rekonstruoti Rail Baltica projekto suprojektuotą automobilių pralaidą / It is planned to reconstruct the road culvert designed by the Rail Baltica project
Planuojama perkelti Rail Baltica projekto suprojektuotą nuotekinimo baseiną / It is planned to relocate a treatment pond designed by the Rail Baltica project
Planuojama Rail Baltica projekto suprojektuota pralaidė / It is planned to extend the culvert designed by the Rail Baltica project
Rail Baltica projekto suprojektuota automobilių pralaidė / Road culvert designed by the Rail Baltica project
KEILPROJEKTAS
Rail Baltica
PROJEKTAI CO
Projektas finansuojamas Europos Sąjungos lėšomis
This project is co-funded by the European Union

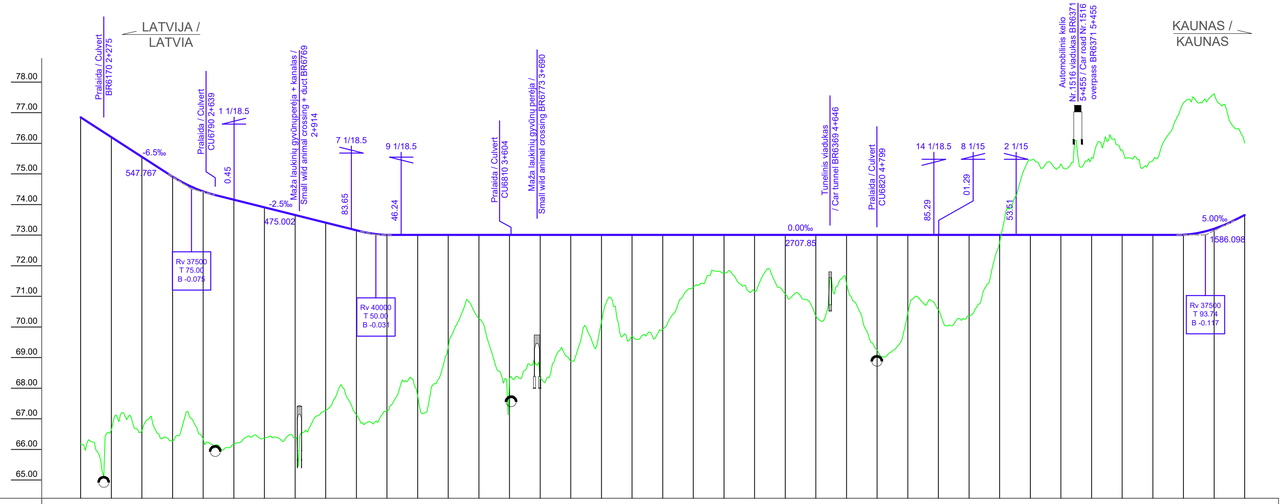


## SUTARTINIAI ŽYMĖJIMAI / LEGEND

Iešmai / Turnouts

Tipas / Type - 60E-1200-1/18.5. V = 300 / 100 km/h (kph)

Tipas / Type - 60E-300-1/9. V = 160 / 50 km/h (kph)

Tipas / Type - 60E-760-1/15. V = 300 / 80 km/h (kph)

Kairys / Left — Dešinys / Right

Esamas žemės paviršiaus lygis / Existing ground level

Bėgio galvutės projektinis lygis / Design level of rail

2 — "Rail Baltica" suprojektuotos geležinkelio ašys/ Railway axles designed by "Rail Baltica"

4 — Planuojamos geležinkelio ašys / Planned railway axles

Pralaida / Culvert — Viadukas / Viaduct — Tunelis / Underpass

SITUACIJA / SITUATION

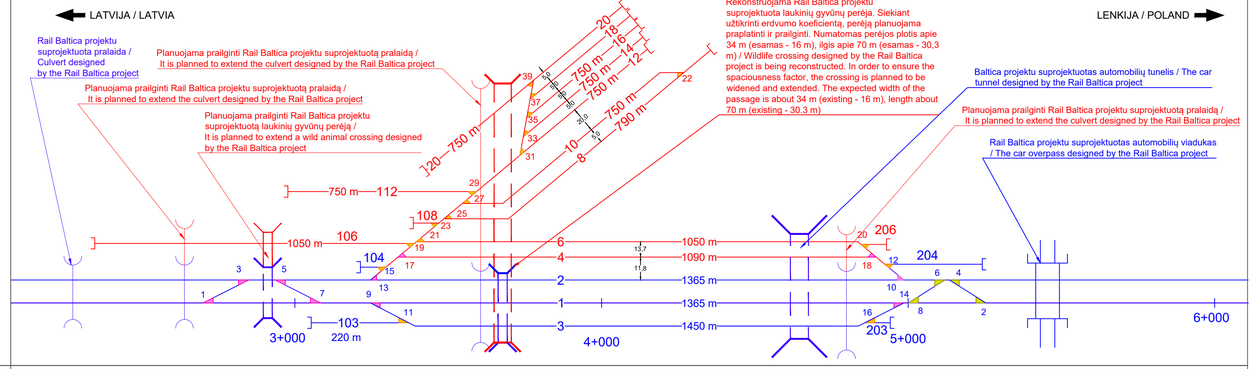


PROJEKTINĖS BĖGIO GALVUTĖS ALTITUDĖS / DESIGNED RAILHEAD ALTITUDES

76.85 76.20 75.55 74.90 74.58 74.42 74.16 73.91 73.66 73.41 73.16 73.00 73.00 73.20 73.64

PROJEKTINIAI NUOLYDŽIAI(‰) IR ATSTUMAI(m)/ DESIGN SLOPE(‰) AND DISTANCE(m)

-6.5‰ 547.767 | -2.5‰ 475.002 | 0.00‰ 2707.85 | 5.00‰ 1586.098

ŽEMĖS PAVIRŠIAUS ALTITUDĖS (m) / TERRAIN ALTITUDES (m)

66.18 66.63 66.60 66.27 66.35 66.17 66.32 66.32 67.24 67.24 67.15 67.97 69.16 70.30 68.24 68.72 68.87 70.03 69.59 70.13 71.21 71.70 71.02 71.06 70.24 71.52 69.15 70.35 70.54 70.33 72.53 75.47 75.05 75.30 75.73 75.40 77.43 77.56 76.22

ATSTUMAI / DISTANCES

PIKETAI / STATION

200 300 400 500 600 700 800 900 100 200 300 400 500 600 700 800 900 100 200 300 400 500 600 700 800 900 100 200 300 400 500 600 700 800 900

PROJEKTINIS GELEŽINKELIO KELIO NR. 1 PLANAS / DESIGN MAIN TRACK NO.1 PLAN

1229.16 | 29.16 | R=4000.00 m K=1471.32 m L=220.00 m h=90 mm V=249 km/h | 00.47 | 371.29 | 71.29 | R=4004.50 m K=728.23 m L=250.00 m h=85 mm V=249 km/h

KILOMETRAI / KILOMETERS

3 4 5 6

Pastabos / Notes:

1. Kilometražas priimtas pagal "Rail Baltica" techninį projektą Nr.RBDTDLTDS1DPS2-01_01_TP / The chainage is adopted according to the chainage of the "Rail Baltica" project RBDTDLTDS1DPS2-01_01_TP;
2. Aukščių sistema - LAS07 / Altitude system - LAS07;
3. "Rail Baltica" suprojektuoti geležinkelio sprendiniai pažymėti mėlynai / Railway solutions designed by "Rail Baltica" are marked in blue.
4. Raudonai pažymėti planuojami geležinkelio sprendiniai / Planned railway solutions are marked in red;
5. Schemoje metrais pavaizduoti naudingieji geležinkelio kelių ilgiai / The scheme shows the useful lengths of the railway tracks in meters.

| KVAL. PATV. DOK. NR. / QUALIF. DOK. NUM. | | | |
|---|---|---|---|
| | KELPROJEKTAS / KELVISTA | | |
| A1934 | Architektūros sk. vadovė/HOD of Architecture Agnė Peikštienienė | | |
| A1416 | TPV / DM | REMIGIJUS ŠIMKUS | |
| A1962 | TPDV / DL | KRISTINA PAUŽIENĖ | |
| | GIS Inž./ENG | VILMA VANAGAITĖ | |
| 13924 | PDV / DL | GENIUS BORUTA | |
| 18387 | PDV / DL | MODESTAS TVYSA | |
| 2R-FP-973 | PDV / DL | JUSTINA JATUŽYTĖ | |
| | Inž. / ENG | RAMŪNAS PETRAITIS | |
| 20697 | PDV / DL | ARVYDAS DOMATAS | |
| | PDV / DL | ANDREJUS SAMUCHOVAS | |
| 35176 | PDV / DL | ROMUALDAS KARUŽIS | |
| KVAL. PATV. DOK. NR./QUALIF. DOK. NUM. | PROJEKTAI CO | | |
| 35125 | PDV / DL | VALDEMARAS DAUNORIUS | |

ORGANIZATORIUS / ORGANIZATOR: LIETUVOS RESPUBLIKOS SUSISIEKIMO MINISTERIJA

PASLAUGOS PIRKĖJAS/ SERVICE BUYER: LTG INFRA

TERITORIJŲ PLANAVIMO DOKUMENTO PAVADINIMAS / TITLE OF TERRITORIAL PLANNING DOCUMENT

Rail Baltica

PROJEKTO „RAIL BALTICA“ GELEŽINKELIO LINIJOS KAUNAS-LIETUVOS IR LATVIJOS VALSTYBIŲ SIENA INŽINERINIŲ SISTEMŲ IR REGIONINIŲ STOČIŲ SUSISIEKIMO KOMUNIKACIŲ INŽINERINĖS INFRASTRUKTŪROS VYSTYMO PLANAS / „RAIL BALTICA“ RAILWAY LINE KAUNAS-LIETUVOS IR LATVIJOS VALSTYBIŲ SIENA ENGINEERING SYSTEMS AND REGIONAL STATIONS COMMUNICATION ENGINEERING INFRASTRUCTURE DEVELOPMENT PLAN

BRĖŽINIO PAVADINIMAS / DRAWING NAME: Jonavos prekinės stoties III alternatyvos išilginiai profiliai / Jonava freight station III alternative vertical alignment

| MASTELIS / SCALE | STADIJA / STAGE |
|---|---|
| Mv 1:100 Mh 1:10000 | KONC |

DOKUMENTO ŽYMUO / DOCUMENT MARK: 21URB1198-STPD-KONC-PR01-SGK-B.35

| LAPAS / SHEET | LAPŲ / SHEETS |
|---|---|
| 1 | 2 |

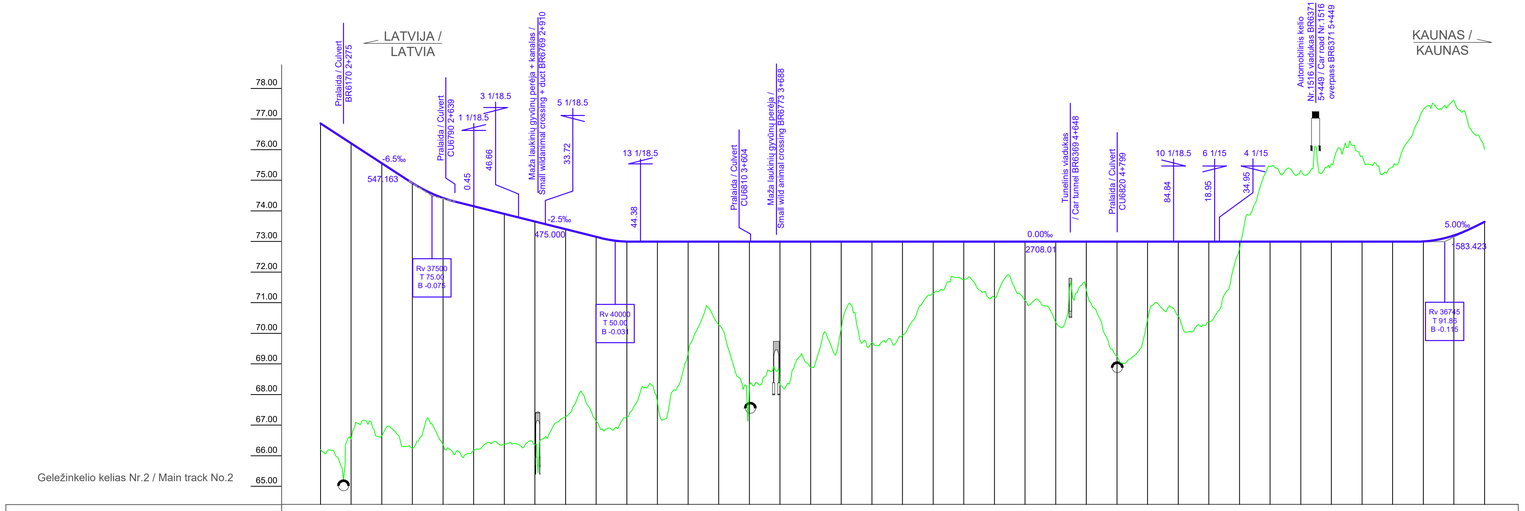


## SUTARTINIAI ŽYMĖJIMAI / LEGEND

Iešmai / Turnouts

Tipas / Type - 60E-1200-1/18.5. V = 300 / 100 km/h (kph)

Tipas / Type - 60E-300-1/9. V = 160 / 50 km/h (kph)

Tipas / Type - 60E-760-1/15. V = 300 / 80 km/h (kph)

Kairys / Left — Dešinys / Right

Esamas žemės paviršiaus lygis / Existing ground level

Bėgio galvutės projektinis lygis / Design level of rail

2 — "Rail Baltica" suprojektuotos geležinkelio ašys/ Railway axles designed by "Rail Baltica"

4 — Planuojamos geležinkelio ašys / Planned railway axles

Pralaida / culvert — Viadukas / Viaduct — Tunelis / underpass

SITUACIJA / SITUATION

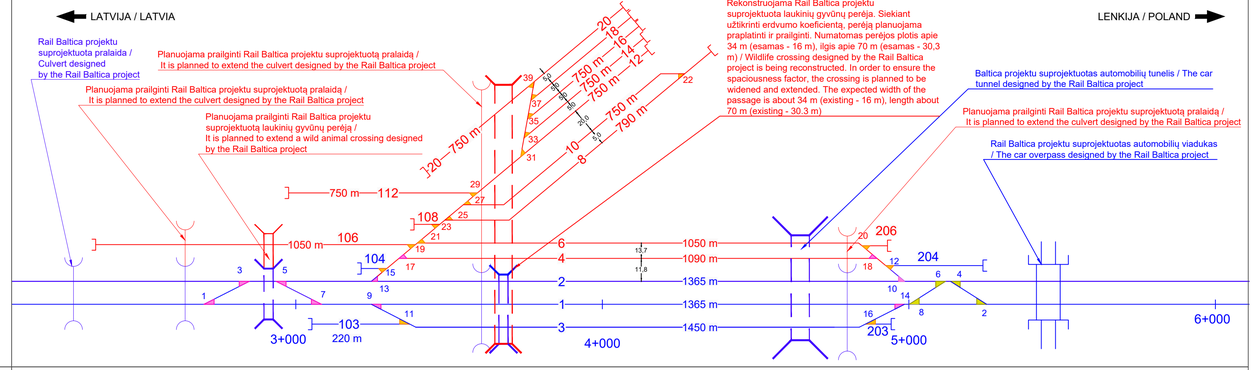


| | |
|---|---|
| PROJEKTINĖS BĖGIO GALVUTĖS ALTITUDĖS / DESIGNED RAILHEAD ALTITUDES | 76.85 76.20 75.55 74.90 74.57 74.42 74.15 73.90 73.65 73.40 73.15 73.00 73.00 73.20 73.65 |
| PROJEKTINIAI NUOLYDŽIAI(‰) IR ATSTUMAI(m)/ DESIGN SLOPE(‰) AND DISTANCE(m) | -6.5‰ 547.163; -2.5‰ 475.000; 0.00‰ 2708.01; 5.00‰ 1583.423 |
| ŽEMĖS PAVIRŠIAUS ALTITUDĖS (m) / TERRAIN ALTITUDES (m) | 66.20 66.54 66.64 66.24 66.37 66.17 66.38 66.35 67.27 67.13 67.26 67.77 69.35 70.28 68.32 68.30 68.88 70.16 69.71 69.93 71.31 71.75 71.16 71.07 70.36 71.42 69.25 70.45 70.57 70.37 72.76 75.45 75.33 75.55 75.79 75.43 77.32 77.62 76.01 |
| ATSTUMAI / DISTANCES | |
| PIKETAI / STATION | 200 300 400 500 600 700 800 900 100 200 300 400 500 600 700 800 900 100 200 300 400 500 600 700 800 900 100 200 300 400 500 600 700 800 900 |
| PROJEKTINIS GELEŽINKELIO KELIO NR. 1 PLANAS / DESIGN MAIN TRACK NO.1 PLAN | 729.16; 27.24; R=4004.50 m K=1472.84 m L=220.124 m h=90 mm V=249 km/h; 00.09; 371.30; 71.39; R=4000 m K=728.61 m L=249.86 m h=85 mm V=249 km/h |
| KILOMETRAI / KILOMETERS | 3 4 5 6 |

Pastabos / Notes:

1. Kilometražas priimtas pagal "Rail Baltica" techninį projektą Nr.RBDTDLTDS1DPS2-01_01_TP / The chainage is adopted according to the chainage of the "Rail Baltica" project RBDTDLTDS1DPS2-01_01_TP;
2. Aukščių sistema - LAS07 / Altitude system - LAS07;
3. "Rail Baltica" suprojektuoti geležinkelio sprendiniai pažymėti mėlynai / Railway solutions designed by "Rail Baltica" are marked in blue.
4. Raudonai pažymėti planuojami geležinkelio sprendiniai / Planned railway solutions are marked in red;
5. Schemoje metrais pavaizduoti naudingieji geležinkelio kelių ilgiai / The scheme shows the useful lengths of the railway tracks in meters.

4+200.00 KM
4+200.00 KM
Transporto priemonių stovėjimo ir manevravimo zona /
Vehicle parking and maneuvering area
Esamas paviršius/
Existing terrain
Prekinių krovinių sandėliavimo aikštelė /
Freight storage area
Esamas paviršius/
Existing terrain
Esamas paviršius/
Existing terrain
20
19
18
14
12
10
8
6
4
2
1
3
PR0 / 1104 + 270
R = 130 000
PR0 / 1126 + 170.30
R = 130 000
PR0 / 1126 + 170.30
R = 130 000
PR0 / 1126 + 170.30
R = 130 000
PR0 / 1126 + 170.30
R = 130 000
PR0 / 1126 + 170.30
R = 130 000
PR0 / 1126 + 170.30
R = 130 000
PR0 / 1126 + 170.30
R = 130 000
PR0 / 1126 + 170.30
R = 130 000
PR0 / 1126 + 170.30
R = 130 000
3.00
3.00
3.00